Зажим прута универсальный

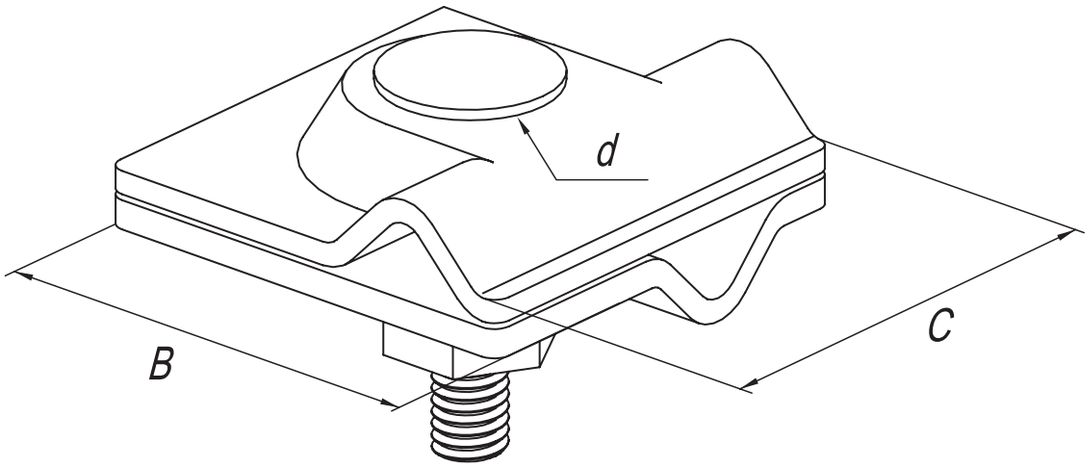

Предназначен для параллельного, либо перпендикулярного соединения токоотвода Ø6-10 мм.

Код	Размеры, мм			Масса, кг	Материал	Покрытие
	B	C	Ød			
51510	30	30	9	0,05	Сталь	OC, OG, NI, CU
51515	45	45	9	0,09		

Согласовано

Взам. инв. №

Подпись и дата

Инв. № подл.

Изм	Лист	№ докум.	Подпись	Дата	Зажим прута универсальный		
Разраб.					Зажимы (соединители)	Лит	Лист 147 / Листов 174
Пров.							
Н.контр.							
Утвердил							

Формат А4